ITOSK-IE4-577-D

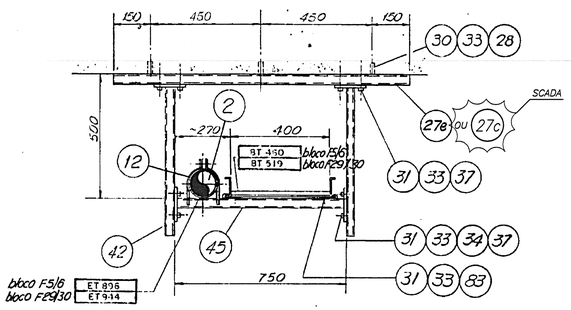

DETALHE S
Esc. 1:10
6102-DC-6025-P

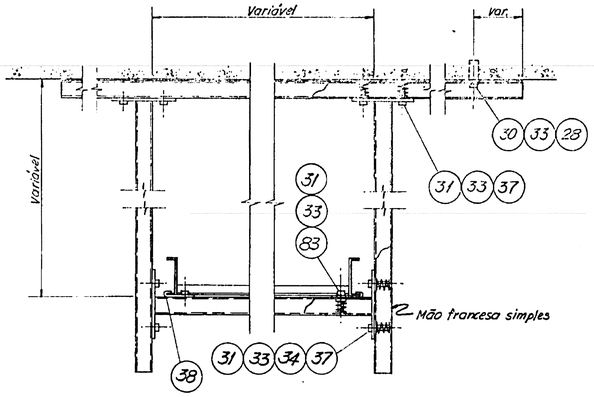

DETALHE V
Esc. 1:5
6102-DC-6073-P
6102-DC-6074-P
6102-DC-6075-P

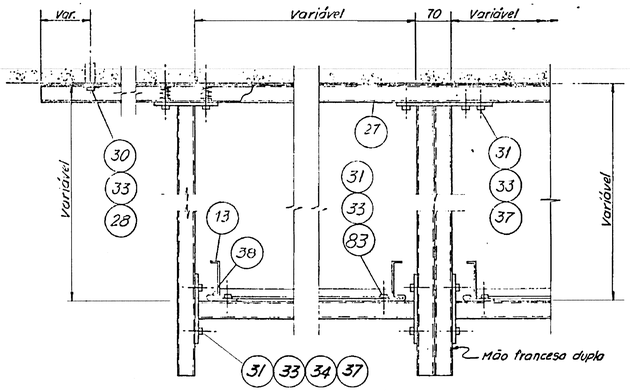

DETALHE W
Esc. 1:5
6102-DC-6073-P
6102-DC-6074-P

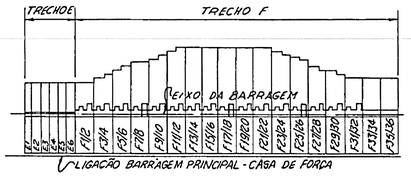

PLANTA CHAVE

NOTAS
1- Para notas e legenda ver desenho 6102-DC-6009-P

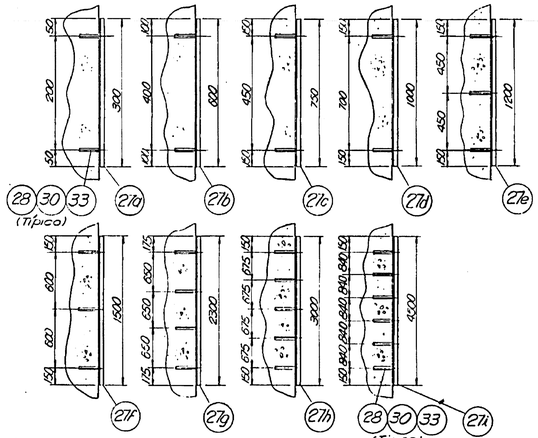

DETALHES TÍPICOS DE FIXAÇÃO DOS PERFILADOS
S/Escala

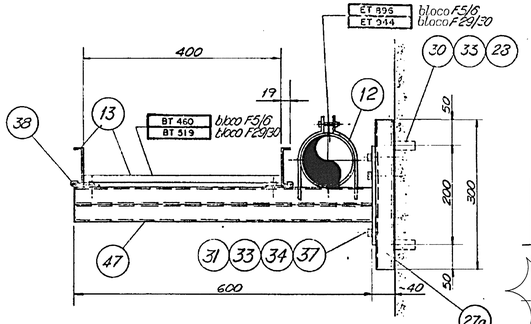

DETALHE U
Esc. 1:5
6102-DC-6025-P

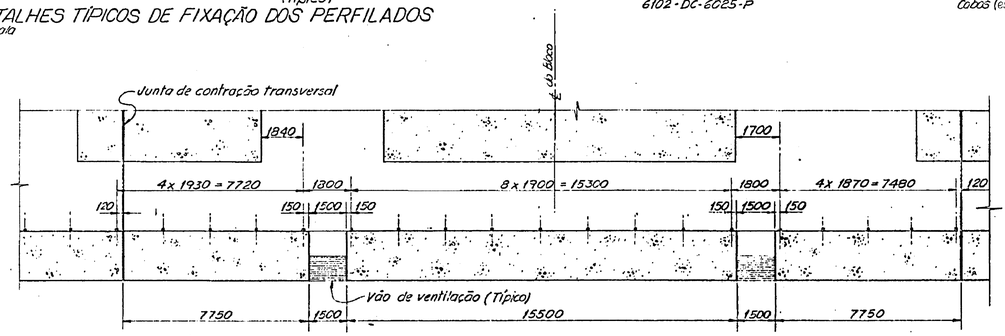

PLANTA
Esc. 1:100
ESPAÇAMENTO DOS PERFILADOS DE FIXAÇÃO DOS LEITOS NA GALERIA (TÍPICO)

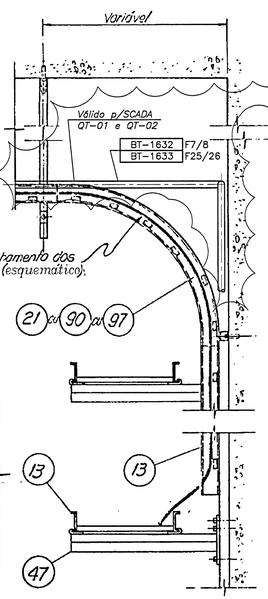

DETALHE X (TÍPICO)
Esc. 1:10
6102-DC-6073-P
6102-DC-6074-P
6102-DC-6025-P

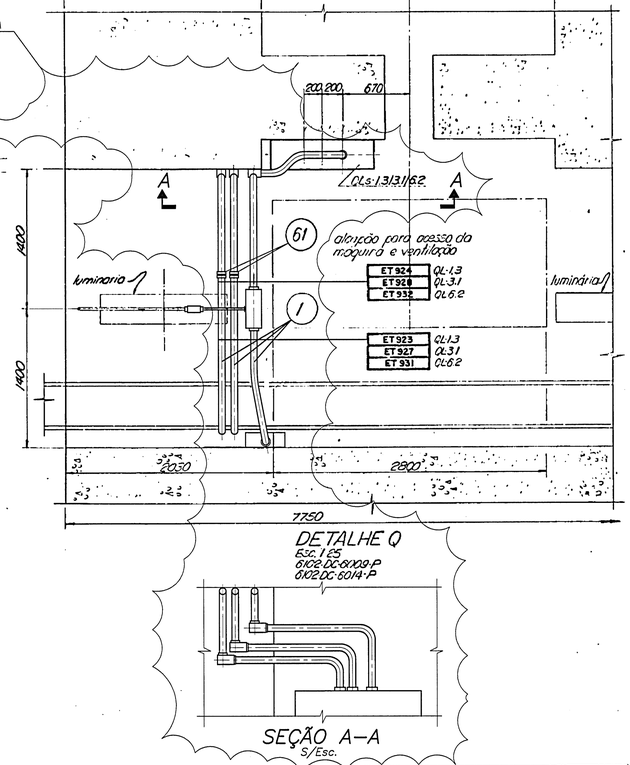

DETALHE Q
Esc. 1:5
6102-DC-6109-P
6102-DC-6014-P

SEÇÃO A-A
S/Esc.

DESENHOS DE REFERÊNCIA
Condutos para cabos
Blocos F17/18 a F35/36 - El. 214.00
Planta geral - (FL 2/12) 6102-DC-6044-P

LISTA DE MATERIAL Nº 6102.LM-6009-P

0 2 4 6 8 10m
Escala Original 1:100

0 0,5 1,0 1,5 2,0 2,5m
Escala Original 1:25

0 0,2 0,4 0,6 0,8 1,0m
Escala Original 1:10

0 0,10 0,20 0,30 0,40 0,50m
Escala Original 1:5

Nº	DESCRIÇÃO	ASSIN	ASSIN	ASSIN	DATA
	REVISÕES	PROMON-ECAP	IECO-elc	ITAIPU	
2	REV. DIGITAL: INCORPORADA REV. "M2A"		RAV	ENE/DT	29.02.84
1	Revisão Geral: Acrescentado detalhes típicos de fixação dos perfilados, detalhe Q e codificação	HP			11.10.83

PROJ. J.R.S. ABREU VISTO HP
DES. Denon APROV.
VERIF. Ninoel DATA 26/02/80

INSP. APROV.
VISTO DATA 14-1-81

PROMON Promon Engenharia S.A. | grupo consultor alto parana | IECO-elc COORDENADOR

BRASIL ITAIPU BINACIONAL PARAGUAY

BARRAGEM PRINCIPAL TRECHO F
CONDUTOS PARA CABOS
BLOCOS F1/2 a F31/32 - El. 214.00
DETALHES S,T,U,V,W,X,Q FL. 10/12

ITAIPU BINACIONAL VISTO
DATA 26.01.82

6102-DC-6078-P R2

IT05K-IE4-580-E

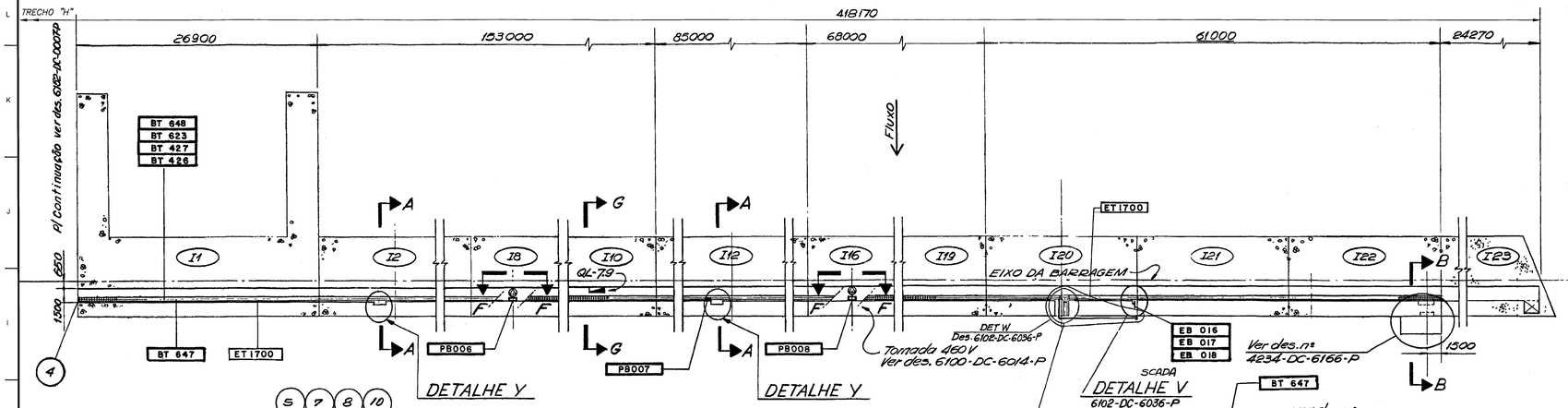

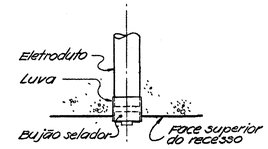

DETALHE DE INSTALAÇÃO DOS ELETRODUTOS NOS RECESSOS. (S/Esc.)

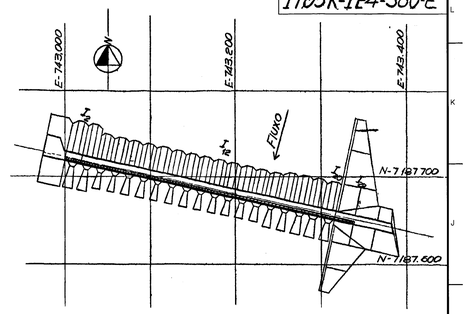

PLANTA CHAVE

NOTAS

1. Elevações em metros e dimensões em milímetros.
2. O número dentro do círculo refere-se ao item da lista de material.
3. [3] referência do detalhe Nº3 de condutos elétricos dos "Padrões de Projeto" Desenhos 2820-DC-0022-P e 2820-DC-0027-P.
4. Para os eletrodutos, acessórios, caixas de passagem e respectiva Lista de Material dos Sistemas de Busca-Pessoa e Telefonia indicados neste desenho ver desenho 6104-DC 6053-P
5. Para lista de material ver des 4234-LM-6166-E
6. Os raios mínimos de curvatura dos eletrodutos serão os seguintes; Ø1"=150 mm, Ø 1½"=210 mm, Ø 2"=245 mm, Ø 2½"= 270 mm. (NEC, TABLE 348-10 - EXCEPTION)

DESENHOS DE REFERÊNCIA

Ramos
Bloque I2, I12
Galeria El. 214,00 y Ventilación _____ 4234-DC-6201-E
Formas
Bloques I21 e I22
Galeria El. 214,00 _____ 4234-DC-6166-E
Formas
Bloques I3,4,5,7,8,9,13,15,16,17 y 19
Galeria El. 214,00 _____ 4234-DC-6138-E
Formas
Bloques I6, I4, y I18
Galeria El. 214,00 y ventilación _____ 4234-DC-6133-E
Condutos para cabos - Embutidos
Blocos I2, I12 e I20 - El. 214,00 a El. 225,00
Detalhes e Seções _____ 6102-DC-6036-P
Condutos para cabos
El. 225,00 - Blocos I1 a I23
Planta, Seções e Detalhes _____ 6102-DC-6005-P
Formas
Bloque I20
Galeria El. 214,00 y Ventilación _____ 4234-DC-6203-P

LISTA DE MATERIAL Nº. _____ 6102-LM-6081-P

0 0,5 1,0 1,5 2,0 2,5 m.
Escala Original 1:25

0 5 10 15 20 25 m.
Escala Original 1:250

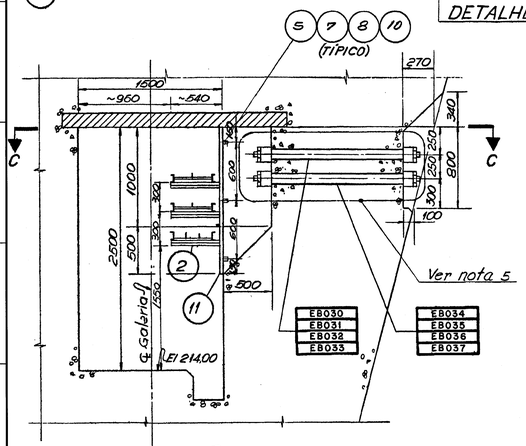

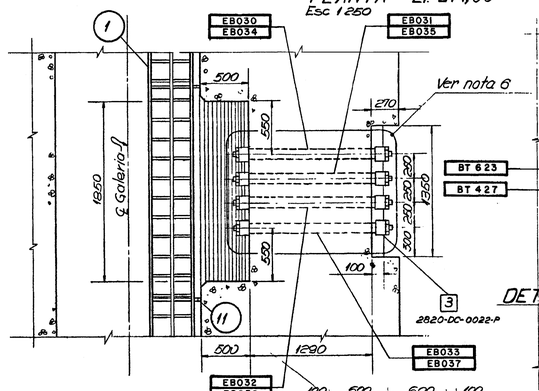

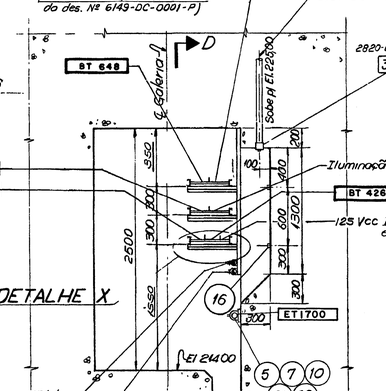

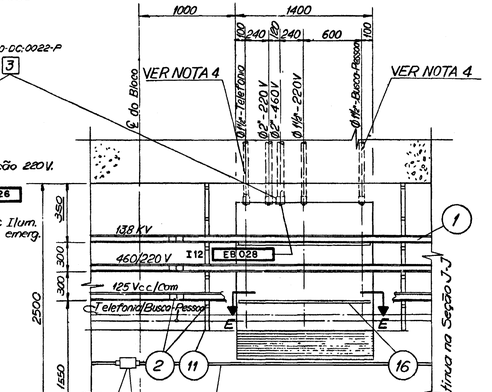

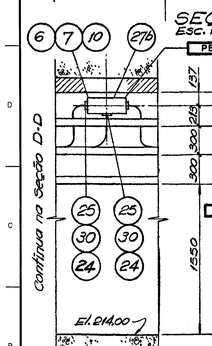

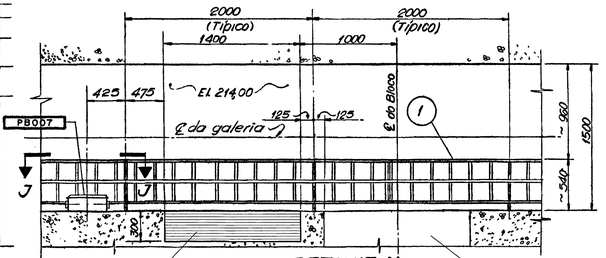

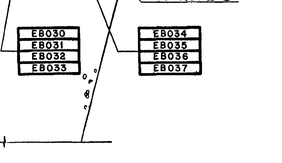

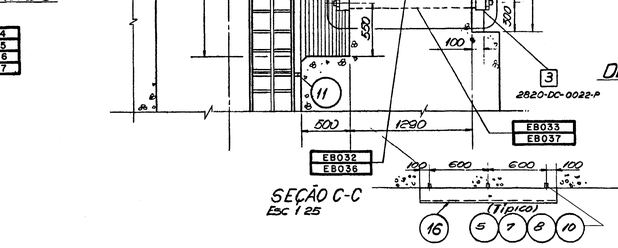

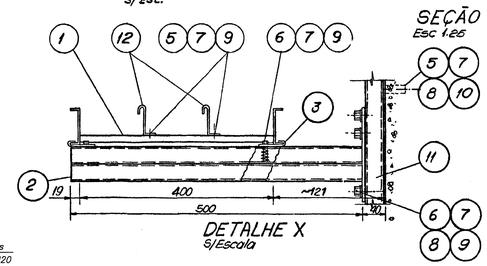

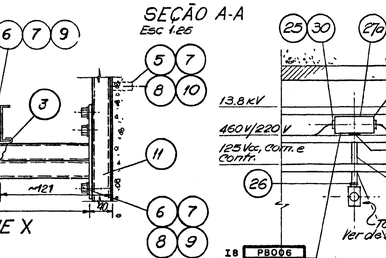

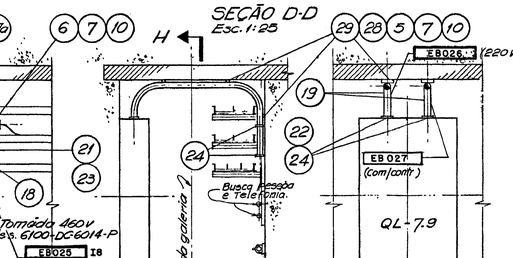

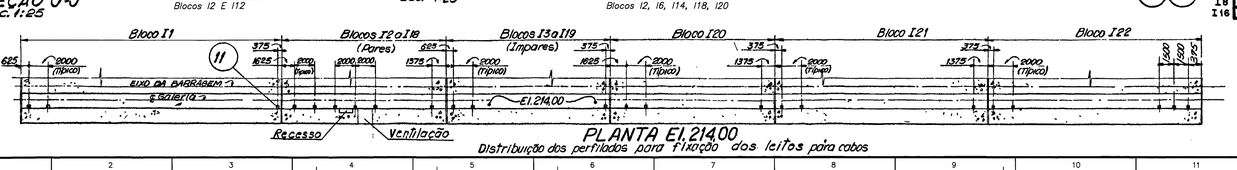

Nº	DESCRIÇÃO	ASSIN.	ASSIN.	ASSIN.	DATA
	REVISÕES	PROMON-GOAP	IECO-elc	ITAIPU	
5	INCLUIDA REVISÕES M4A E M4B.	J.D.P.	ISC srl		31/03/16
4	Suprimidos codigos atrelhagem corrigindo cod elet. 4103 p/ 6103 e item referência na nota 4	HP			20/02/84
3	Complem. codificação - Acresc. Secções E-F, G-G e H-H. Rearranjo, det. materiais, Bat. Y, Acres. Cabos	HP			28/11/82
E	Acresc. Codificação	HP			20/01/82
R1	Ang Geral Alteração no recesso, batolite Y e compatibilização c/ Lul pela nova LIUDC	HP			24/11/81

PROJ Aristóteles VISTO HP
DES Aristóteles APROV
VERIF DATA 2/06/80

INSP DATA 14-1-81

PROMON Promon Engenharia S.A. | grupo consultor eto parsons | IECO-elc COORDENADOR

BRASIL ITAIPU BINACIONAL PARAGUAY

BARRAGEM PRINCIPAL - TRECHO I

CONDUTOS PARA CABOS
El. 214,00 - BLOCOS I1 A I22
PLANTA, SEÇÕES E DETALHES

ITAIPU BINACIONAL VISTO DATA 6102-DC-6081-P R5

Impresso do SATEDMS em 6/1/2022

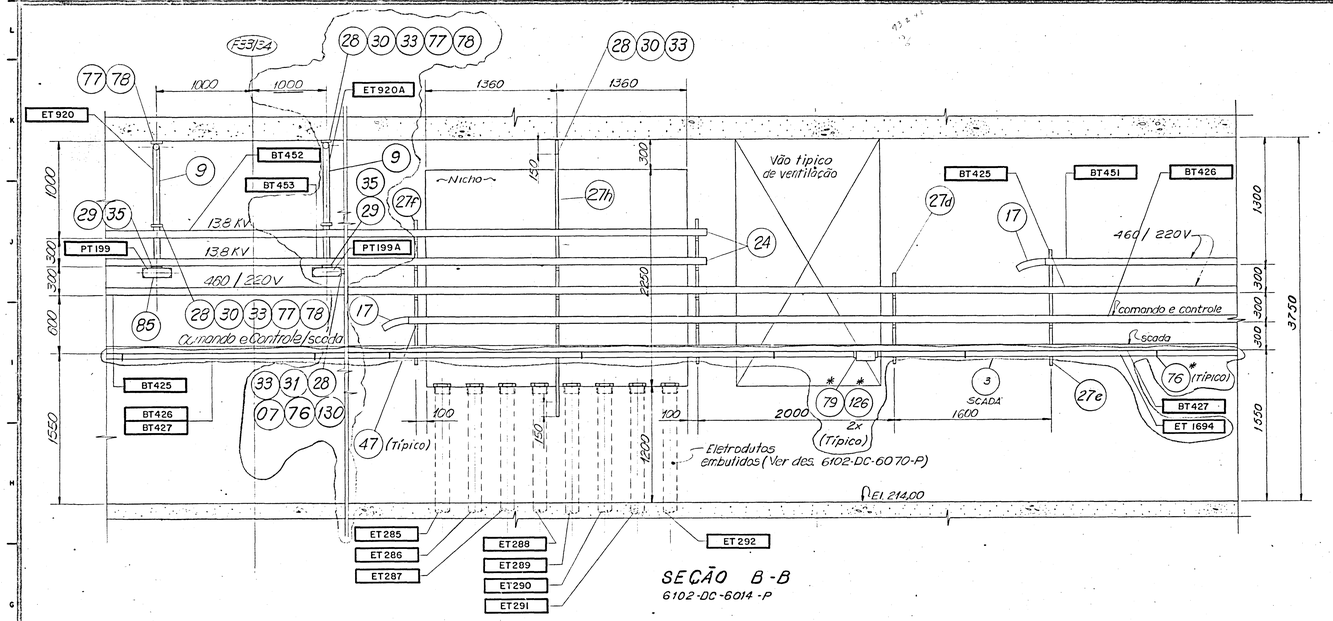

SEÇÃO B-B
6102-DC-6014-P

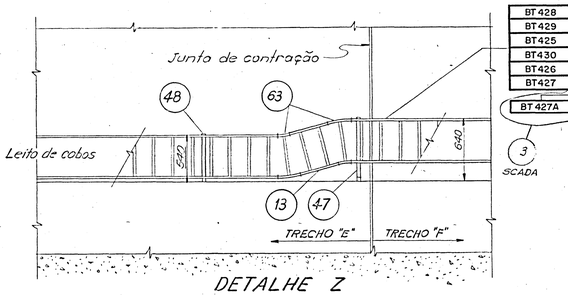

DETALHE Z
6102-DC-6009-P

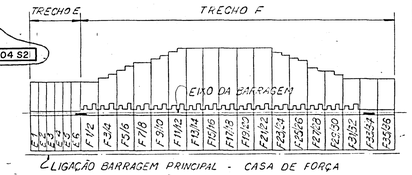

LIGAÇÃO BARRAGEM PRINCIPAL - CASA DE FORÇA

PLANTA CHAVE

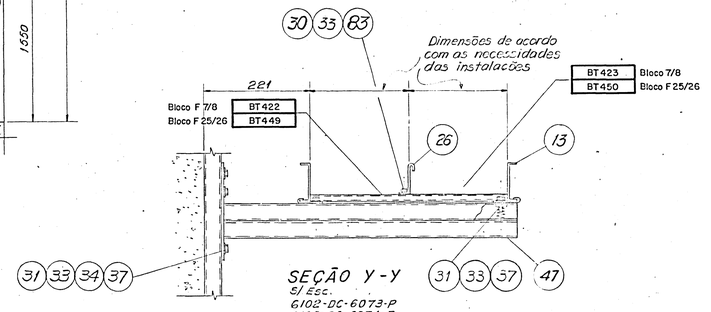

SEÇÃO Y-Y
S/ Esc.
6102-DC-6073-P
6102-DC-6074-P

NOTAS
1- Para notas e legenda ver desenho 6102-DC-6009-P
* Itens da Lista de Material 6152-LM-0007-P.

DESENHOS DE REFERÊNCIA
Condutos para cabos
Blocos F1/18 a F35/36 - El. 214,00
Planta geral - Fl.(2/12) _____ 6102-DC-6014-P

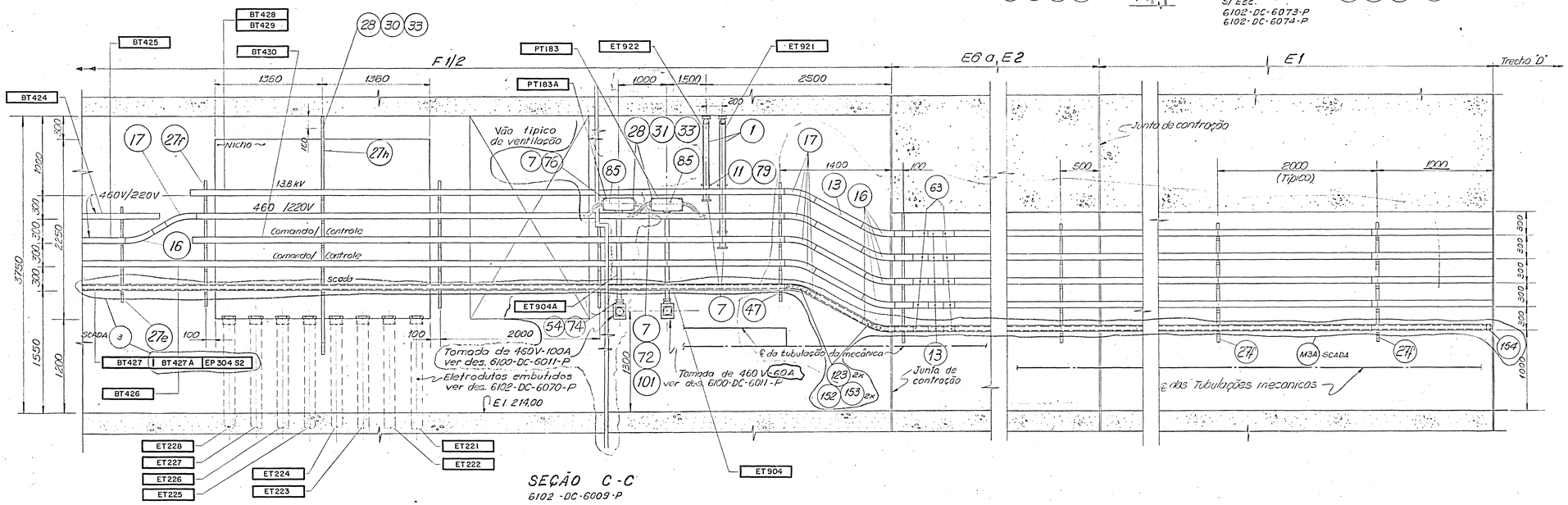

SEÇÃO C-C
6102-DC-6009-P

LISTA DE MATERIAL Nº 6102-LM-6009-P

0 0,5 1,0 1,5 2,0 2,5
Escala original 1:25

Nº	DESCRIÇÃO	ASSIN. PROMON/ECAP	ASSIN. ECO-ele	ASSIN. ITAIPU	DATA
3	REV. P/ INCLUSÃO DE ELETR. P/ CABOS DE F.O.	—			
2	Acresc. tomada 460V-100A TRECHO E/F (P/ F1 a F-3) Bloco F-1 e rev. conforme rev. 1 da obra	HP			
1	As built - Acresc. 220/127V, 3Ø 4W e 460V, 3Ø 3W; acresc. 3 SCADA; acresc. codificação	HP			

REVISÕES

PROJ Akimura VISTO HP
DES Akimura/CMC APROV
VERIF Akimura DATA 27/04/81

PROMON Promon Engenharia S.A. — Arranjo consultor

RESP. APROV. 30/4/81
VISTO DATA 11-1-81

IECO-ele COORDENADOR 6

BRASIL ITAIPU BINACIONAL PARAGUAY

BARRAGEM PRINCIPAL - TRECHOS E/F
CONDUTOS PARA CABOS
BLOCOS E6; F1/2 E F33/34 - El. 214,00
SEÇÕES E DETALHES Fl 11/12

ITAIPU BINACIONAL VISTO DATA 30/4/81

6102-DC-6082-P | 75

ITO5K-IE4-582-E A

IT05K-IE4-704-H

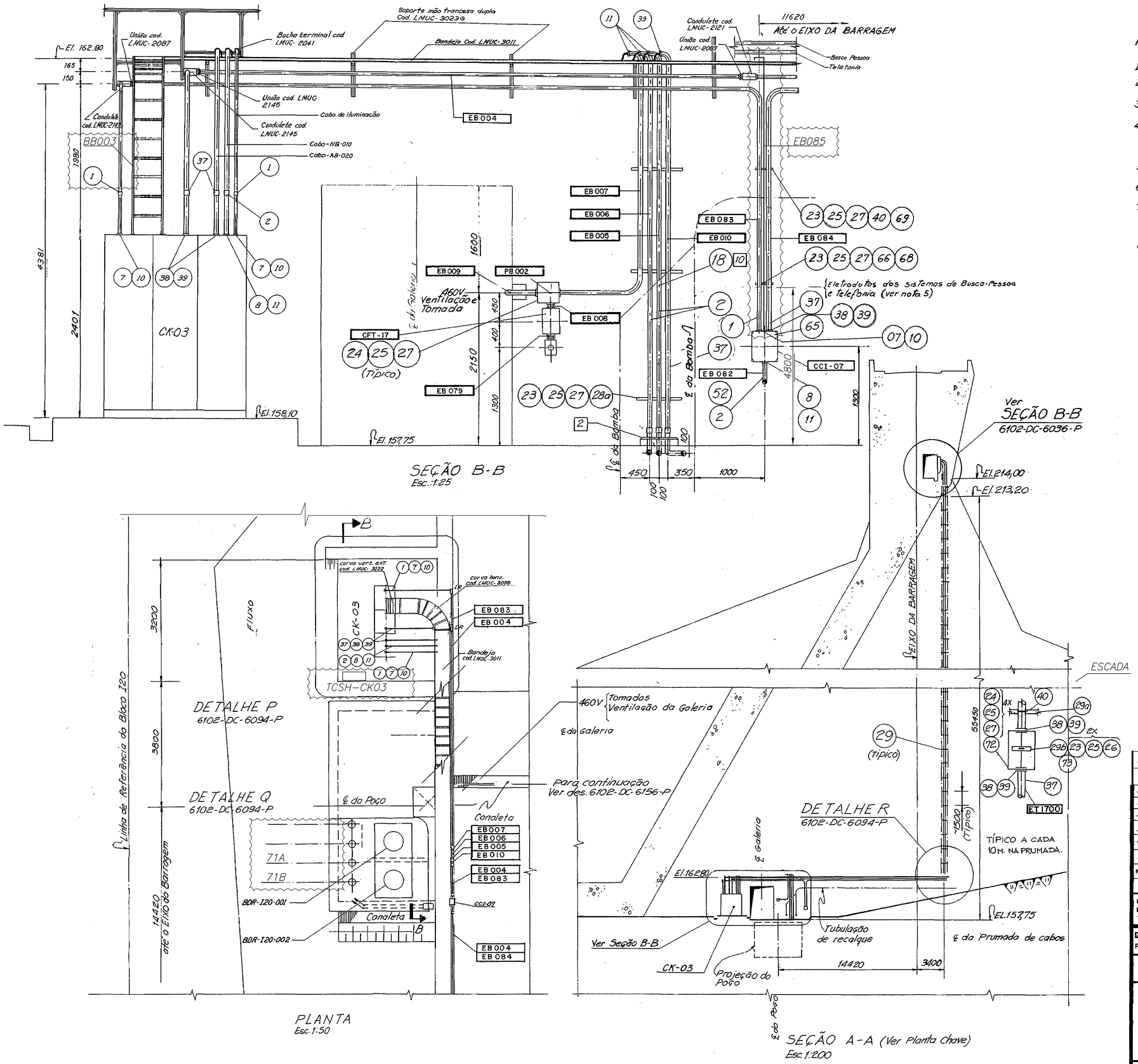

NOTAS

1 - Elevações em metros e dimensões em milímetros.
2 - O número dentro do círculo refere-se ao item da lista de material.
3 - O número dentro do □ refere-se ao detalhe típico utilizado.
4 - Os raios mínimos de curvatura dos eletrodutos serão os seguintes: Ø1" = 150mm, Ø1 1/2" = 210mm, Ø2" = 245mm, Ø2 1/2" = 270mm, Ø3" = 335mm, Ø4" = 410mm (NEC, TABLE 346-10 - EXCEPTION)
5 - Para os sistemas de Busca-Pessoa e Telefonia ver des. 6104-DC-6056-P
6 - Para o sistema de iluminação e Tomadas 220V ver des. 6101-DC-6292-P
7 - Para codificação dos equipamentos prevalecem as indicadas nos desenhos de "Locação de Equipamento", série 6100.

DESENHOS DE REFERÊNCIA

Condutos para cabos - Bloco I21 - El. 157,75 a El. 214,00
Estação 5 de Bombeamento
Detalhe P, Q, R, e Seções (Fl. 2/2) _____ 6102-DC-6094-P

LISTA DE MATERIAL _____ 6102-LM-6093-P

0 4,0 8,0 12,0 16,0 20,0
Escala Original 1:200

0 1,0 2,0 3,0 4,0 5,0
Escala Original 1:50

0 0,5 1,0 1,5 2,0 2,5
Escala Original 1:25

PARECER DA ITAIPU BINACIONAL		
X APROVADO	RESPONSÁVEIS	
APROVADO C/ COMENTÁRIOS		
NÃO APROVADO		
CANCELADO	fabiol	rodricha
INFORMATIVO	A APROVAÇÃO DESTE DOCUMENTO NÃO ISENTA A CONTRATADA DA SUA COMPLETA RESPONSABILIDADE PELO CUMPRIMENTO DAS OBRIGAÇÕES CONTRATUAIS	
DATA 30.09.20		

Nº	DESCRIÇÃO	ASSIN	ASSIN.	ASSIN.	DATA
8	Incluído painel TSCH-CK03. Elim. planta chave. Rev. conf. SRA-IB-0491/19.	TRACTEBEL	RCA	fabiol	30.09.20
7	REV. DIGITAL: INCORPORADA REV. "M4B"	ISC srl	RAV	ENEE.DT	29.02.04
6	Acresc. caixa CCI-07 e eletr. EB082, EB083, EB084	HP	[illegible]	[illegible]	30.10.84
5	Acresc. cx. CFT-17 código EB079 e item 64 na Seção B-B conforme RM4A da OBRA	HP	[illegible]	[illegible]	28.02.84
4	Alterado código das chaves do nível. tomadas de força e acres. RE M4A	HP	[illegible]	[illegible]	16.03.83
3	Modif. bitolas de eletrodutos e acessórios na Seção B-B. Acresc. cxs. passagem na Seção A-A	HP	[illegible]	[illegible]	29.10.82
2	Acresc. indicador L.I. e modif. bitola des eletrodutos de comando e centr.	HP	[illegible]	[illegible]	28.07.82
1	Acrescentado Codificação	HP	[illegible]	[illegible]	19.01.82

REVISÕES — PROMON-GCAP — IECO-elc — ITAIPU

PROJ. JRA — VISTO HP — INSP. [illegible] — APROV. [illegible]
DES. GMF — APROV. [illegible] — VISTO [illegible] — DATA 13/4/82
VERIF. MINOAL — DATA 27/02/81

PROMON Promon Engenharia S.A. — grupo consultor elto parana — IECO-elc COORDENADOR

BRASIL — ITAIPU BINACIONAL — PARAGUAY

BARRAGEM PRINCIPAL - TRECHO I

CONDUTOS PARA CABOS BLOCO I21 - El. 157,75 A El. 214,00 ESTAÇÃO 5 DE BOMBEAMENTO - CK-03 PLANTA E SEÇÕES

Fl. 1/2

ITAIPU BINACIONAL — VISTO JF — DATA 14.04.82 — 6102-DC-6093-P — R8

Impresso do SATEDMS em 6/1/2022

ITO5K-IE4-705-G

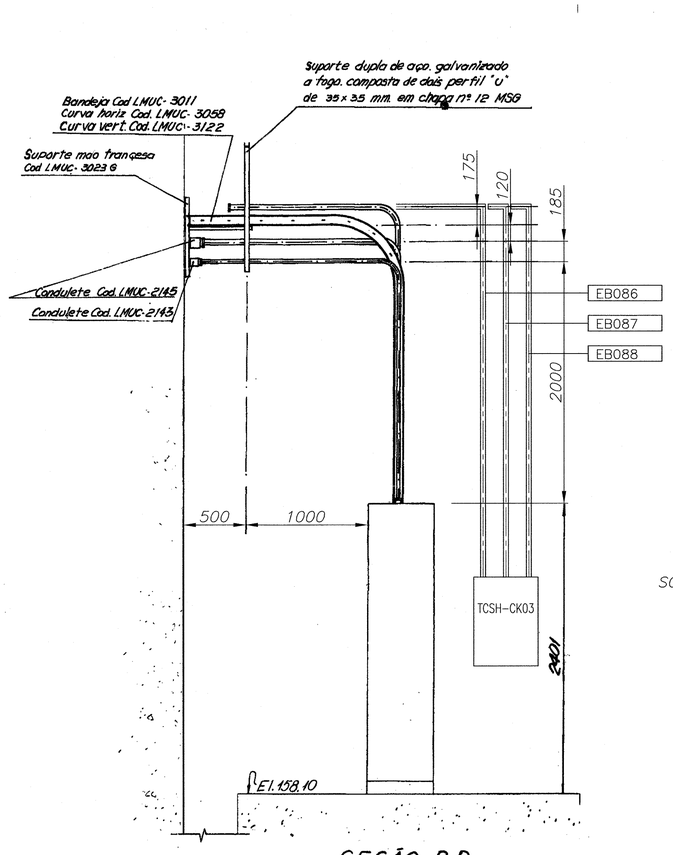

SEÇÃO D-D
Esc. 1:25

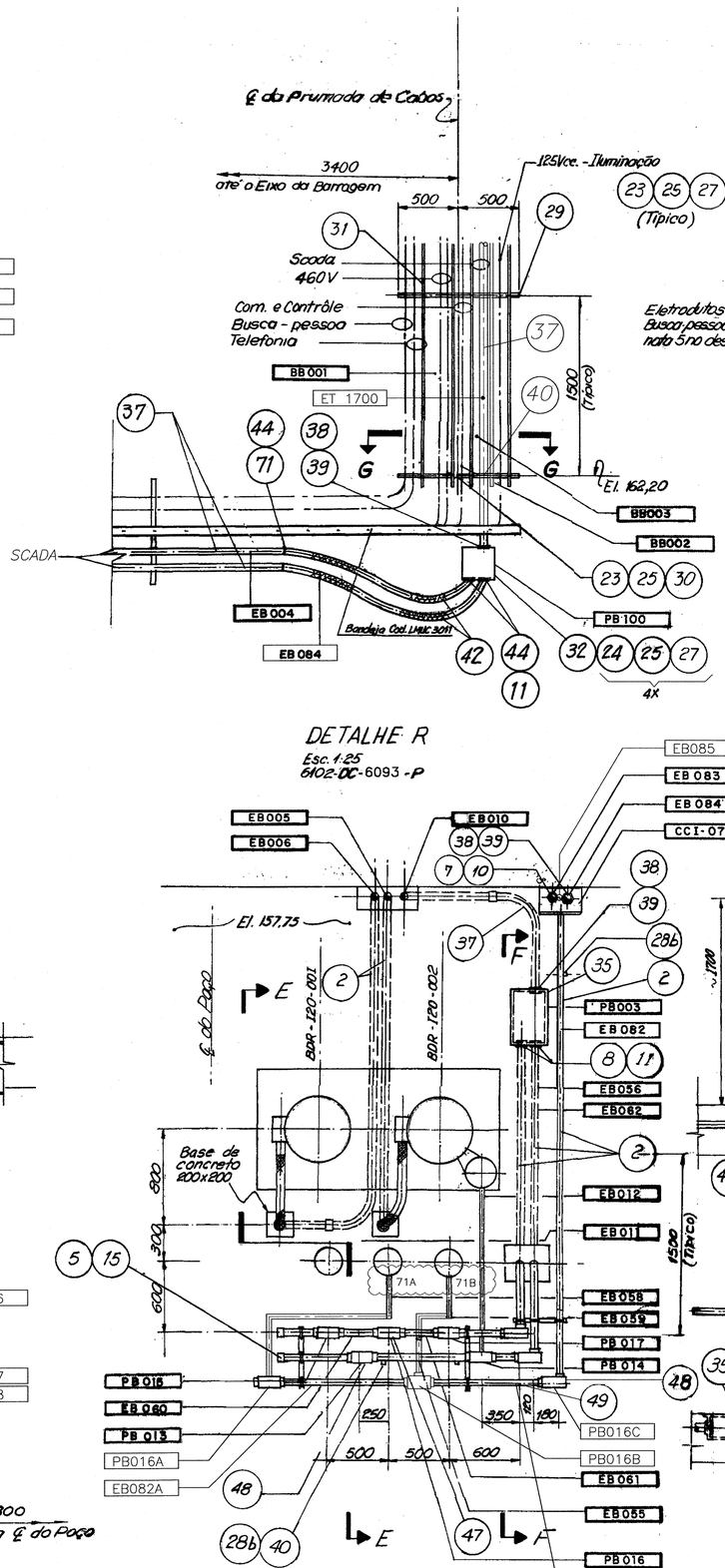

DETALHE R
Esc. 1:25
6102-DC-6093-P

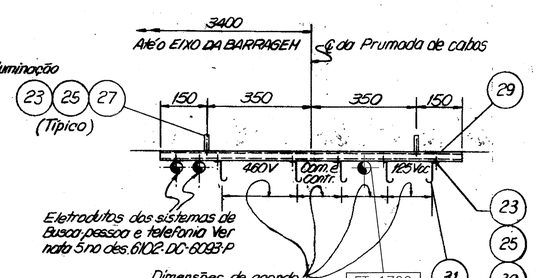

SEÇÃO G-G
Esc. 1:10

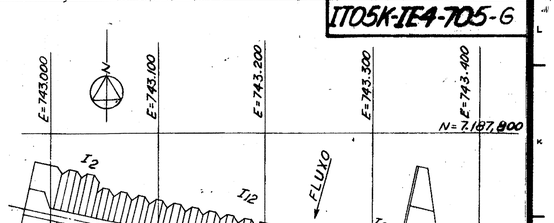

PLANTA CHAVE

NOTAS
1- Para notas ver desenho 6102 - DC - 6093 - P

DESENHOS DE REFERÊNCIA

Padrões para Projeto - Engenharia
Elétrica - Condutos Elétricos
Detalhes Típicos _____ 2820-DC-0022 a 0027 - P

Sistema de drenagem
Estação 5 de Bombeamento - Arranjo Geral _____ 5109-DC-6056-P

Condutos para cabos - Embutidos
Blocos I2, I12 e I20 - El. 213,00 a El. 225,00
Plantas, Seções e Detalhes _____ 6102-DC-6036-P

Condutos para cabos
Bloco I21 - El. 157,75 a El. 214,00 - Estação de Bombeamento
Planta e Seções (Fl. 1/2) _____ 6102-DC-6093-P
ESCO - Localização dos Pontos de Ligação _____ 5109-DE-81135-P

LISTA DE MATERIAL Nº _____ 6102-LM-6093-P

DETALHE P
Esc. 1:25
6102-DC-6093-P

DETALHE Q
Esc. 1:25
6102-DC-6093-P

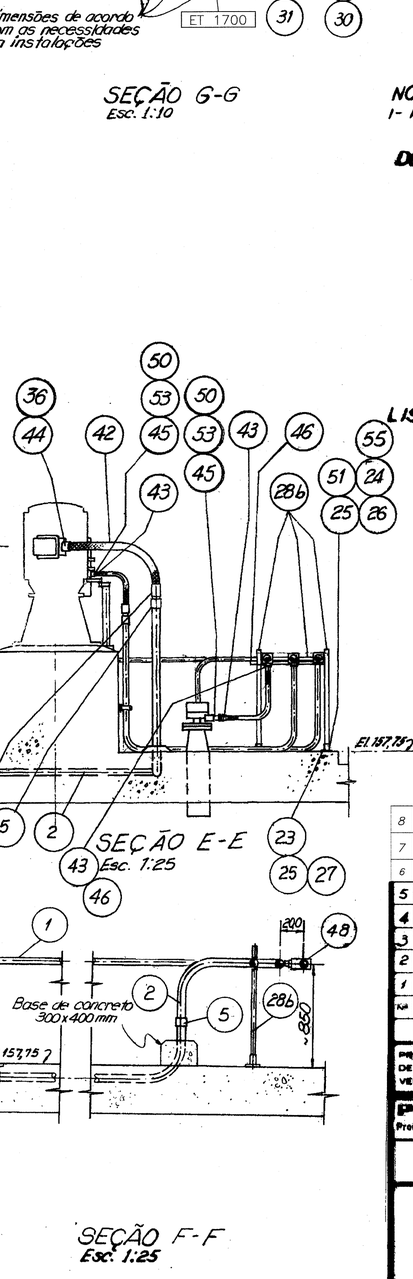

SEÇÃO E-E
Esc. 1:25

SEÇÃO F-F
Esc. 1:25

0 0,5 1,0 1,5 2,0 2,5
Escala original 1:25
0 0,2 0,4 0,6 0,8 1,0
Escala original 1:10

PARECER DA ITAIPU BINACIONAL		
APROVADO	RESPONSÁVEIS	
APROVADO C/ COMENTÁRIOS		
NÃO APROVADO	fabiol	rodricha
CANCELADO	A APROVAÇÃO DESTE DOCUMENTO NÃO ISENTA A CONTRATADA DA SUA COMPLETA RESPONSABILIDADE PELO CUMPRIMENTO DAS OBRIGAÇÕES CONTRATUAIS	
INFORMATIVO		
DATA 08/03/21		

Nº	DESCRIÇÃO	ASSIN.	ASSIN.	ASSIN.	DATA
	REVISÕES	PROMON-GCAP	IECO - elc	ITAIPU	
8	Rev. C-8			fabiol	08.03.21
7	Incluído painel TSCH-CK03. Rev. conf. SRA-IB-0491/19.	TRACTEBEL	RCA	fabiol	30.09.20
6	REV. DIGITAL: INCORPORADA REV. "M6A".	ISSO 9001	RAV	ENEE_DT	29.02.04
5	Acresc. caixa CCI-07 seção HH elim. pend. em C-7 rev ant. 2,4,8 e 3 e 6783 D-2 Es. F-F	HP			30.10.03
4	Alterado código das chaves de nível	HP			16.09.03
3	Modif. bitolas de eletrodutos e acessórios nos detalhes P, Q e Seção D-D	HP			29.08.03
2	Complementado o det. Q, modif. da seções E-E e F-F, acresc. codificação.	HP			29.07.03
1	Acrescentado Codificação	HP			19.06.03

PROJ.	VISTO	INSP.	APROV.	
DES. AMF	APROV.	VISTO	DATA	
VERIF.	DATA 22/02/01			

PROMON Promon Engenharia S.A. — grupo sensutec alto paraná — IECO-elc COORDENADOR

BRASIL ITAIPU BINACIONAL PARAGUAY

BARRAGEM PRINCIPAL - TRECHO I

CONDUTOS PARA CABOS BLOCO I21 - El 157,75 A El. 214,00 ESTAÇÃO 5 DE BOMBEAMENTO-CK-03 DETALHES P,Q,R E SEÇÕES

Fl.2/2

ITAIPU BINACIONAL — VISTO — DATA 14.09.01

6102-DC-6094-P | R8

Impresso do SATED/DMS em 6/1/2022

ITO5K-IE4-742-B

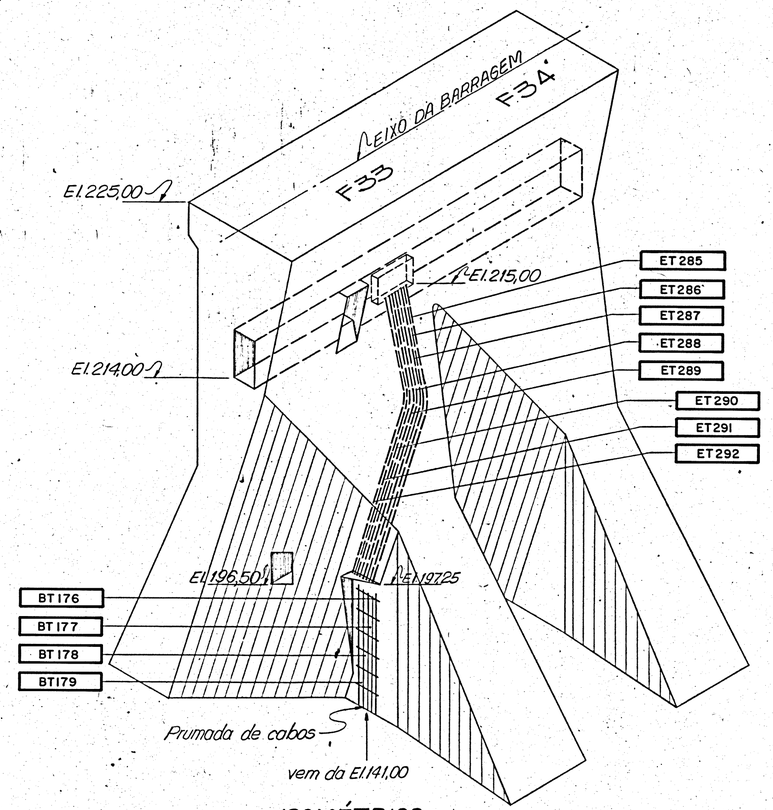

ISOMÉTRICO
S/ESC.

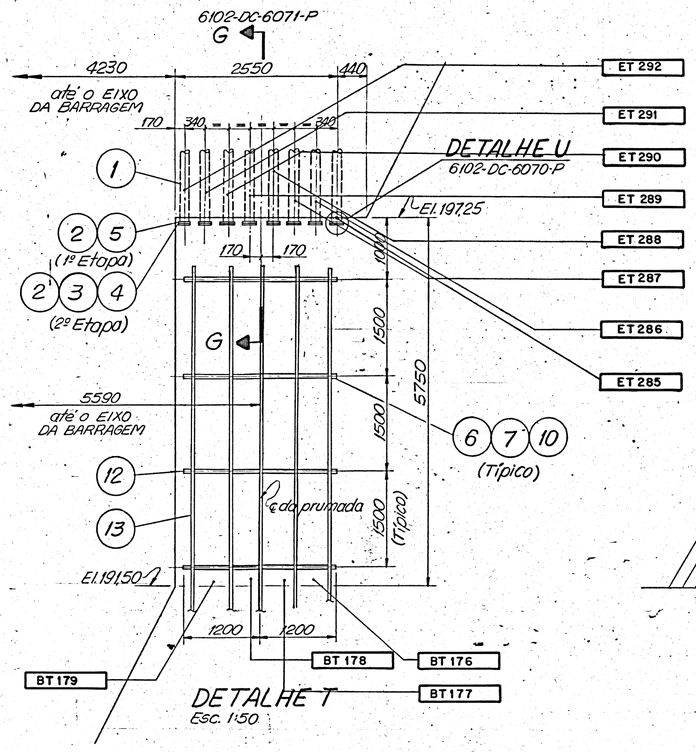

DETALHE T
Esc. 1:50

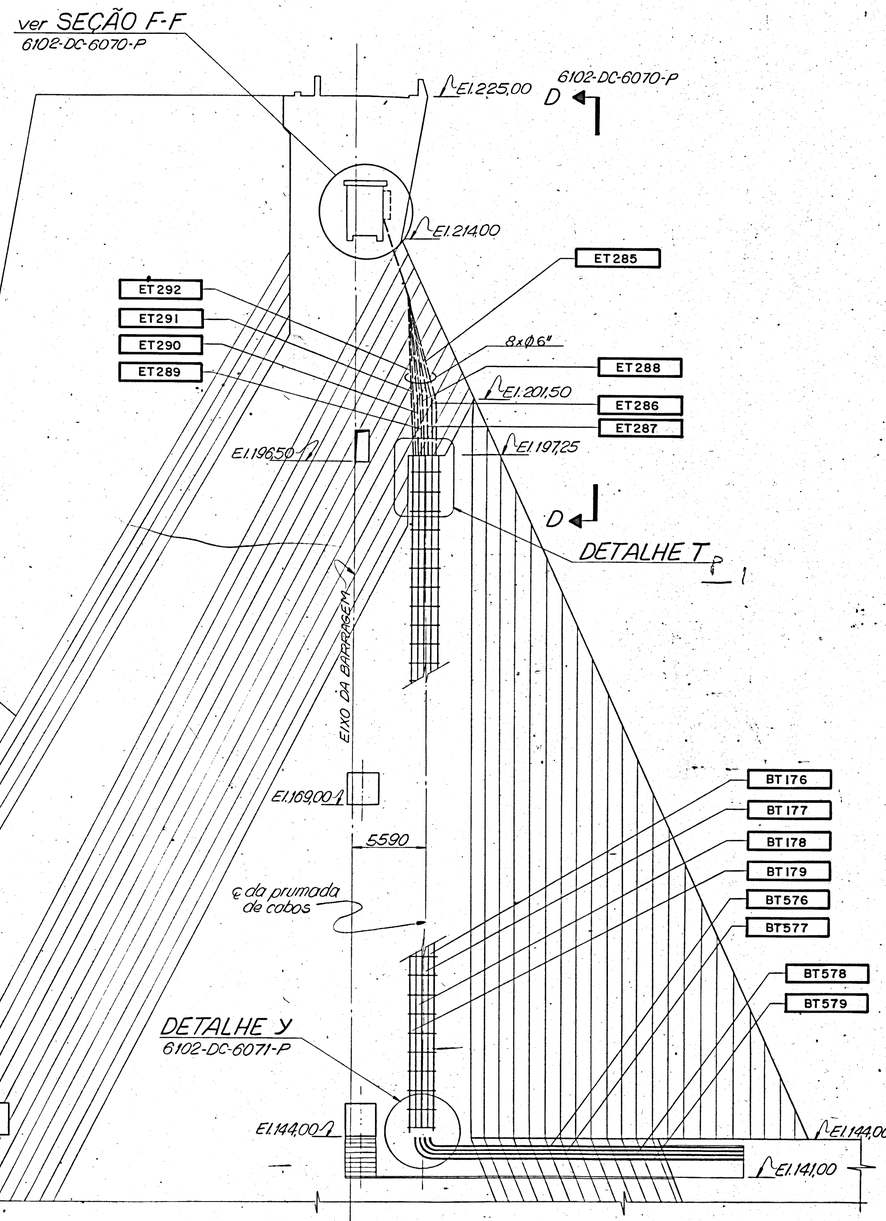

SEÇÃO B-B
Esc. 1:250
6102-DC-6014-P

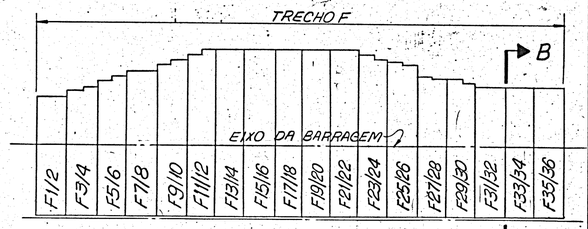

PLANTA CHAVE

NOTAS
1 - Para notas, ver des. 6102-DC-6009-P

DESENHOS DE REFERÊNCIA
- Formas - Bloque F33/34 de El.184,00 à El.201,50 — 4164-DC-6600-E
- Condutos para cabos - Blocos E1 a F15/16 El. 214,00 - Planta geral — 6102-DC-6009-P
- Condutos para cabos - Blocos F17/18 a F35/36 El.214,00 - Planta geral — 6102-DC-6014-P
- Condutos para cabos - Embutidos - Bloco F1/2 El. 141,00 à El.214,00 - Seção e Isométrico (Fl.1/4) — 6102-DC-6059-P
- Condutos para cabos - Embutidos - Blocos F1/2 e F33/34 El.141,00 à El.214,00 - Vistas, Seções e Detalhe U (Fl.3/4) — 6102-DC-6070-P
- Condutos para cabos - Embutidos - Blocos F1/2 e F33/34 El. 141,00 à El.214,00 - Detalhes V, X, Y e Z (Fl. 4/4) — 6102-DC-6071-P

RASTERIZADO
NA REVISÃO: R1

RASTERIZADO
ASUNCION

LISTA DE MATERIAL Nº _____ 6102-LM-6069-P

0 5 10 15 20 25m
Escala original 1:250

0 1 2 3 4 5m
Escala original 1:50

Nº	DESCRIÇÃO	ASSIN.	ASSIN.	ASSIN.	DATA
1	Acresc. codificação e divisória no prumada	HP	[illegible]	[illegible]	06/10/82
	REVISÕES	PROMON-GCAP	IECO-elc	ITAIPU	

PROJ. J.R.A — VISTO HP — INSP. [illegible] — APROV. [illegible]
DES. M.S.P. — APROV. [illegible] — VISTO [illegible] — DATA 3/3/82
VERIF [illegible] — DATA 16/12/81

PROMON Promon Engenharia S.A. — grupo consultor alto paraná — IECO-elc COORDENADOR

BRASIL ITAIPU BINACIONAL PARAGUAY

BARRAGEM PRINCIPAL - TRECHO F
CONDUTOS PARA CABOS - EMBUTIDOS
BLOCO F33/34 - El.141,00 A El.214,00
SEÇÃO E DETALHE T.

ITAIPU BINACIONAL — VISTO [illegible] DATA 11/3/82 — 6102-DC-6143-P — R1 — Fl. 2/4

ARQUIVO CONSOLIDADO — DATA: 05 AGO 1993 — ASS:

10 - ITO1-004 - REV.A

Impresso por PDM em 2005

IT05K-IE4-743C

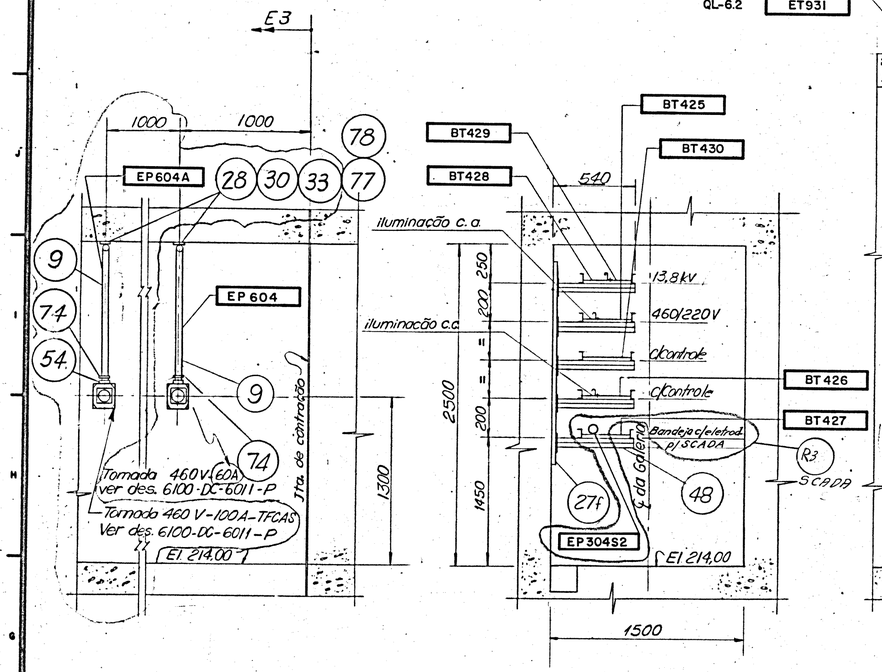

SEÇÃO D-D
6102-DC-6009-P

SEÇÃO E-E
6102-DC-6009-P

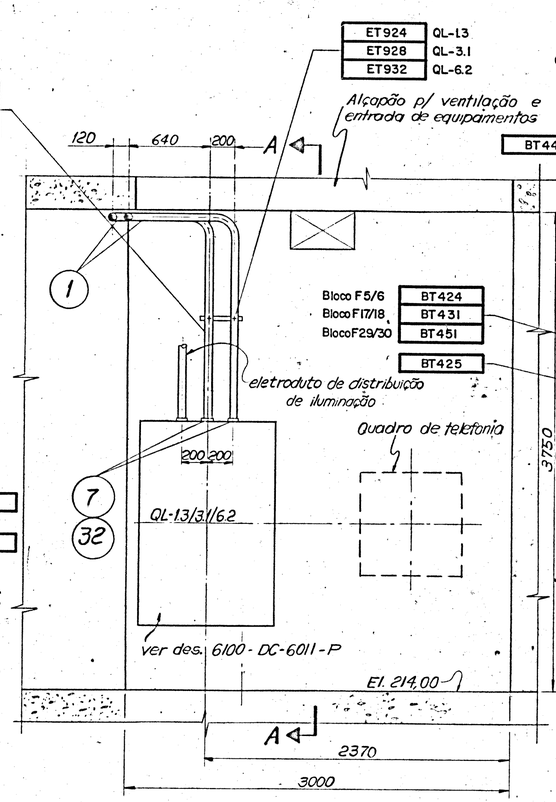

SEÇÃO F-F BLOCOS F5/6, F17/18 e F29/30
6102-DC-6009-P
6102-DC-6014-P

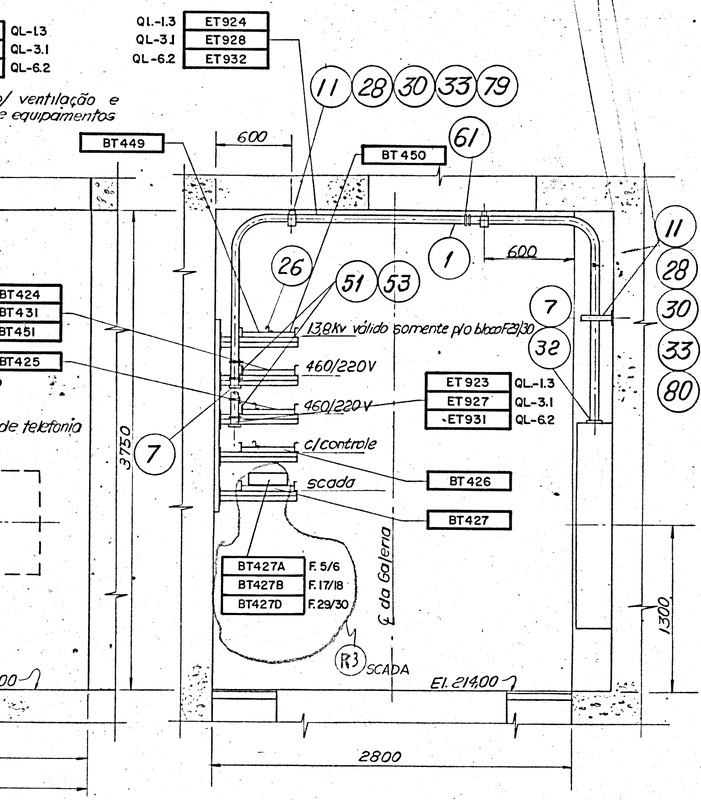

SEÇÃO A-A

NOTAS
1-Para notas e legenda ver desenho 6102-DC-6009-P

DESENHOS DE REFERÊNCIA
Condutos para cabos
Blocos F17/18 a F35/36 - El. 214,00
Planta geral F1.(2/12) ---------- 6102-DC-6014-P

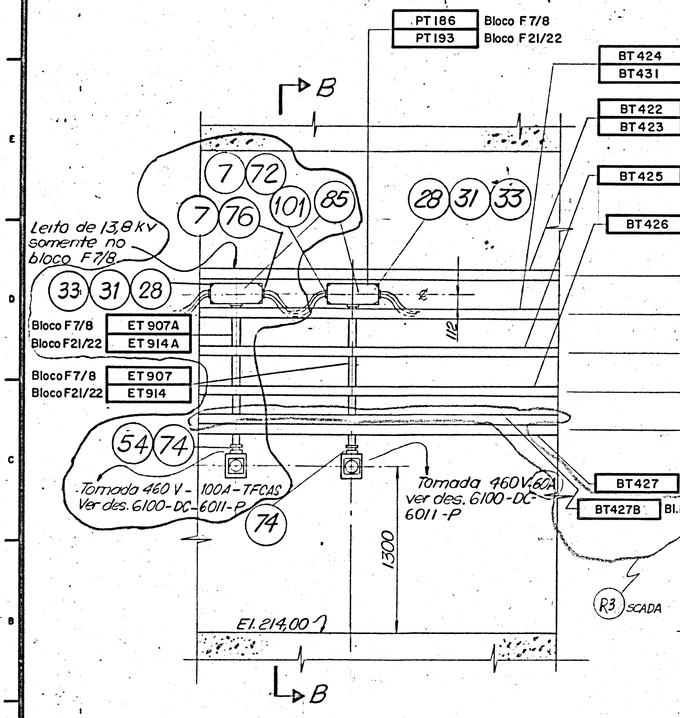

SEÇÃO G-G
6102-DC-6009-P
6102-DC-6014-P

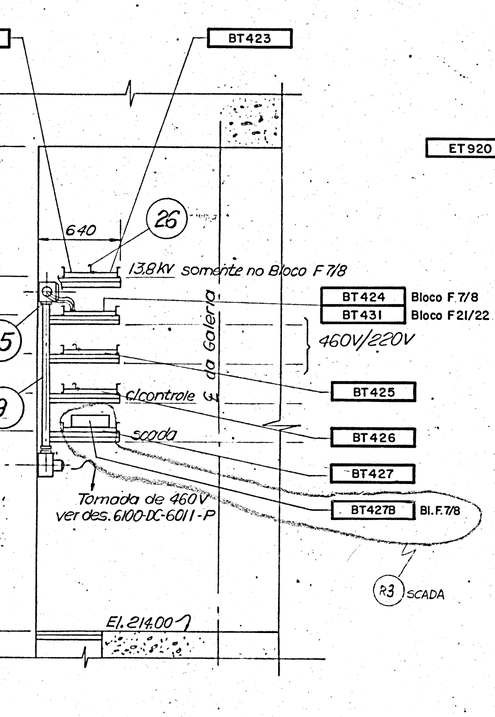

SEÇÃO B-B

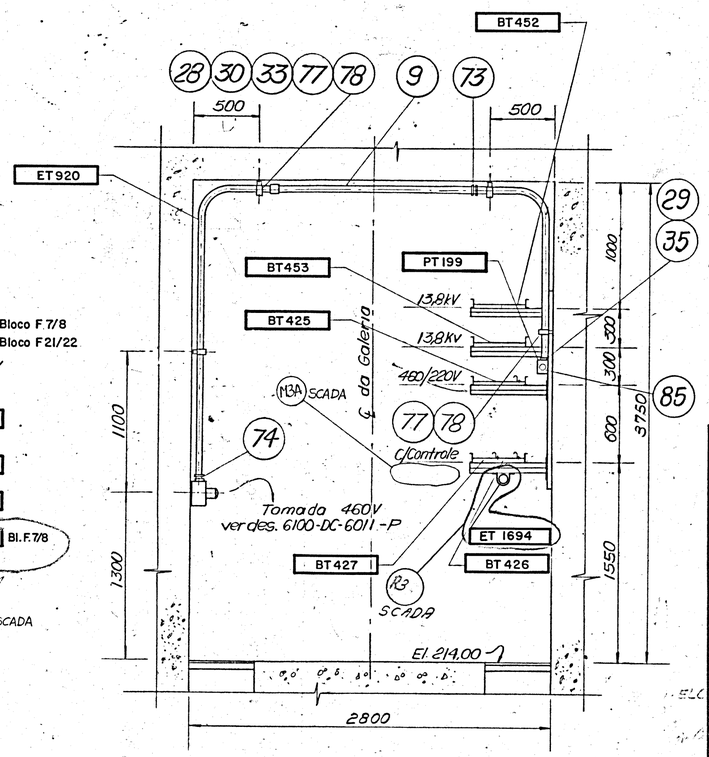

SEÇÃO H-H
6102-DC-6014-P

APROVADO PARA CONSTRUÇÃO
16/6/92
p/ Superintendência de Obra
S.O.T M3A

APROVADO PELA SET
16/6/92
SET/ MAK

LISTA DE MATERIAL Nº _____ 6102-LM-6009-P

0 05 1 1.5 2.0 2.5m
Escala Original 1:25

SET/DAP.T
AM

Nº	DESCRIÇÃO	ASSIN.	ASSIN.	ASSIN.	DATA
	REVISÕES	PROMON-GCAP	IECO-ele	ITAIPU	
3	Rev. para instalação do Sistema SCADA, incluso elet. p/esto F.o	—	[illegible]	[illegible]	17/12/92
2	Acrescentados Tomadas 460V-100A-TFCAS	—	[illegible]	[illegible]	17/11/92
1	Revisado codif. eletroduto na seção D-D.	HP	[illegible]	[illegible]	27/05/93

PROJ E.C. VISTO HP
DES S.R. APROV
VERIF Luquini DATA 24/04/92
INSP [illegible] APROV
VISTO [illegible] DATA 02.10.92

PROMON Promon Engenharia S.A. grupo consultor alto paraná
IECO-ele COORDENADOR 7

BRASIL ITAIPU BINACIONAL PARAGUAY

BARRAGEM PRINCIPAL - TRECHO E/F

CONDUTOS PARA CABOS
BLOCOS E1 a F35/36 - El. 214,00
SEÇÕES

ITAIPU BINACIONAL VISTO [illegible] DATA 11/12/92

6102-DC-6144-P

F1. 12/12

3

Impresso digitalmente em 6/1/2022